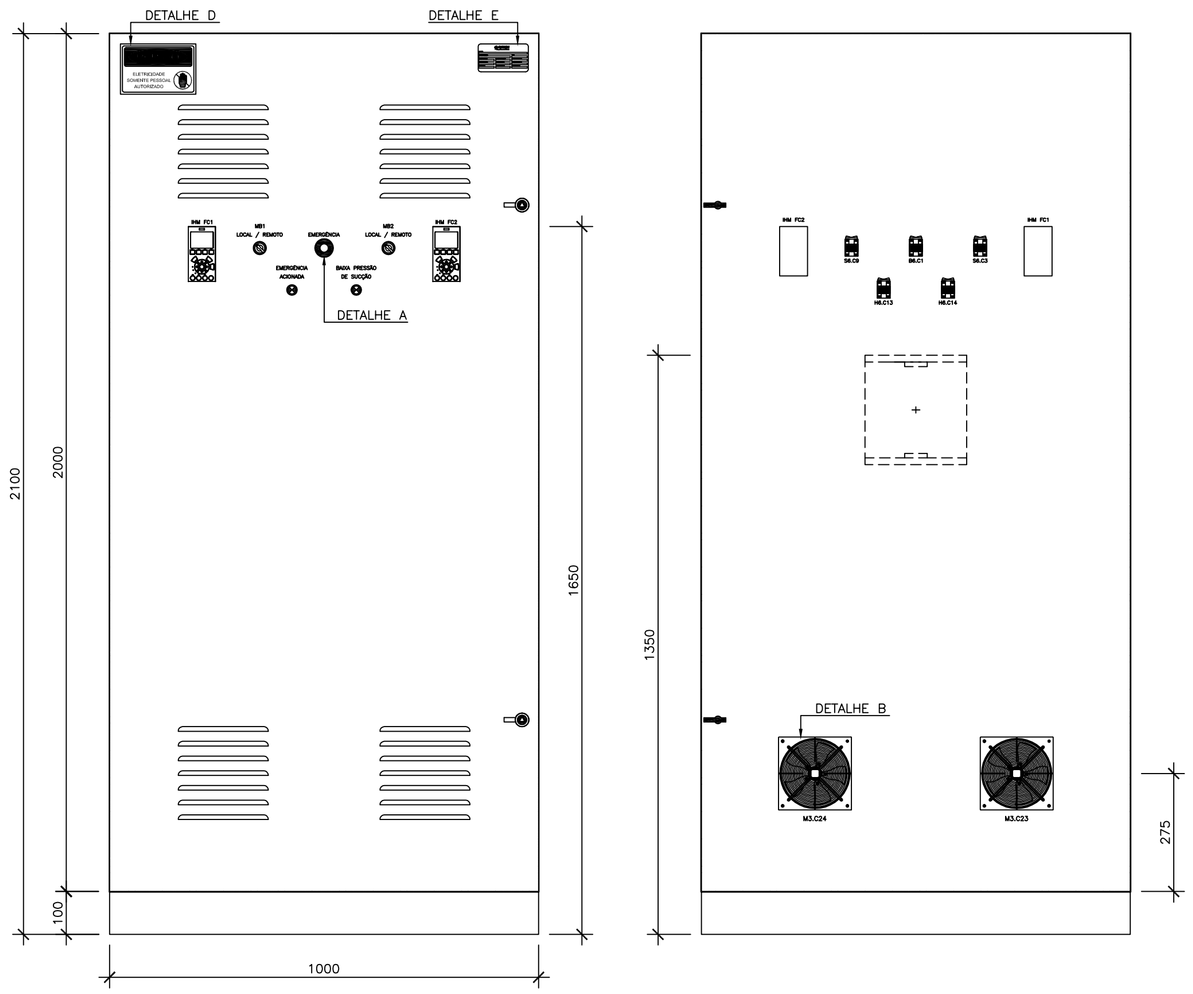

VISTAS DO PAINEL CCM
ESCALA: 1/10

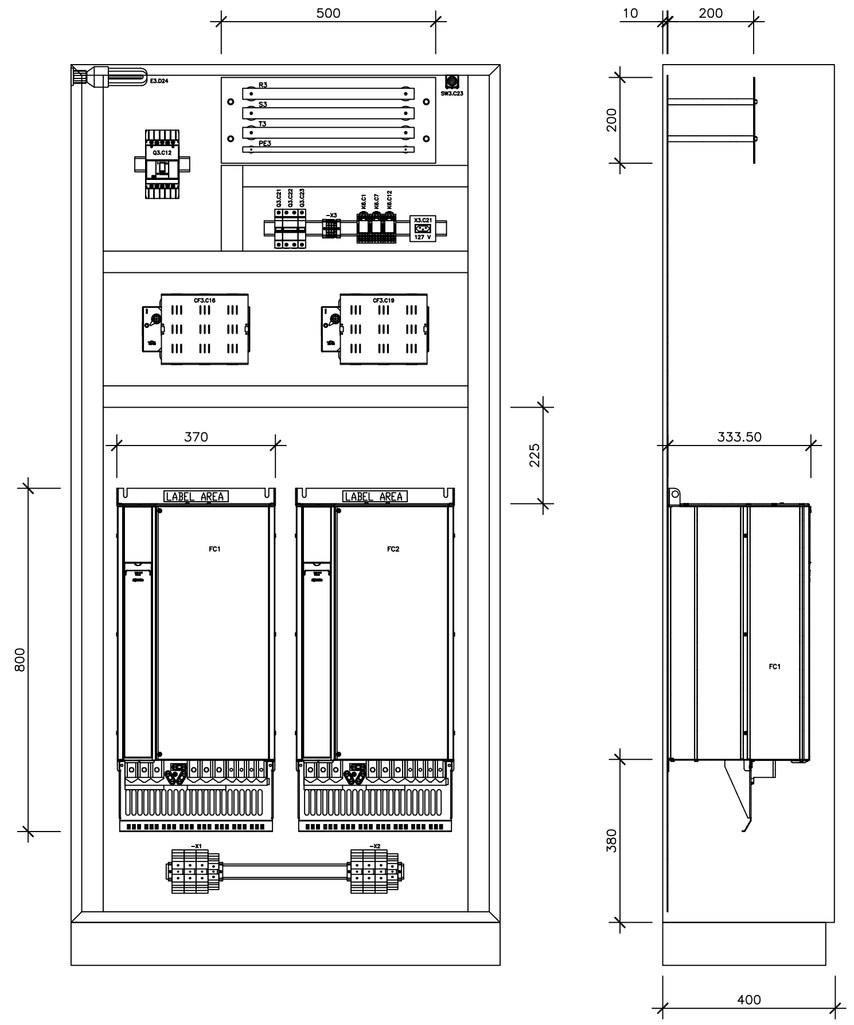

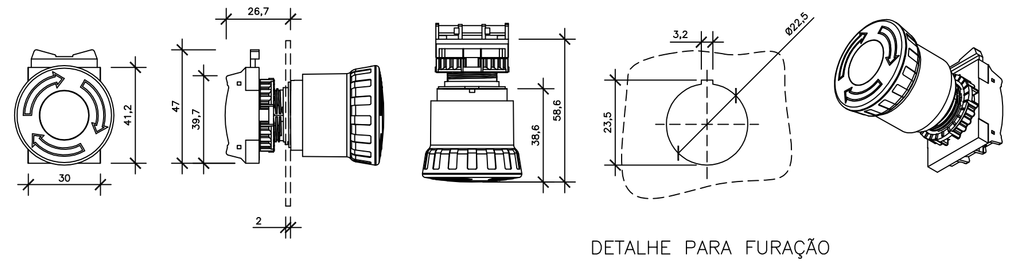

DETALHE PARA FURAÇÃO

DETALHE A: BOTOEIRA DE EMERGÊNCIA
SEM ESCALA

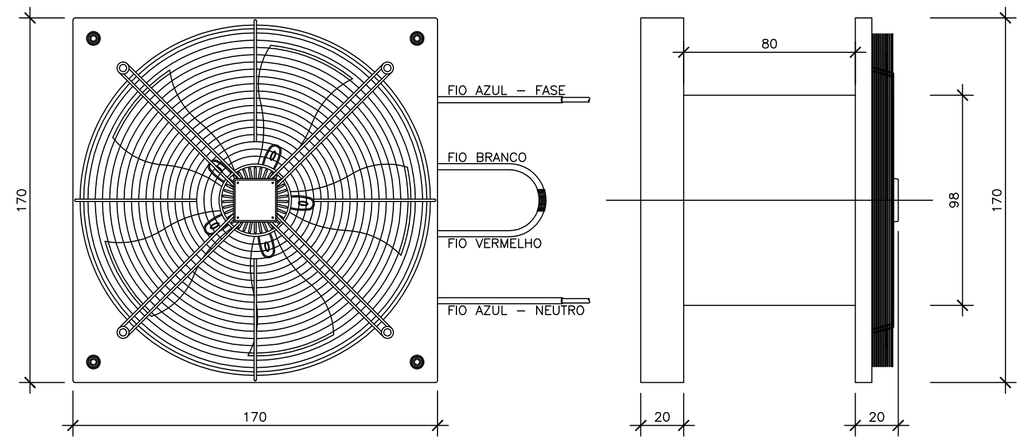

DETALHE B: LIGAÇÃO 127V DA VENTILAÇÃO DO CCM
ESCALA: 1/2

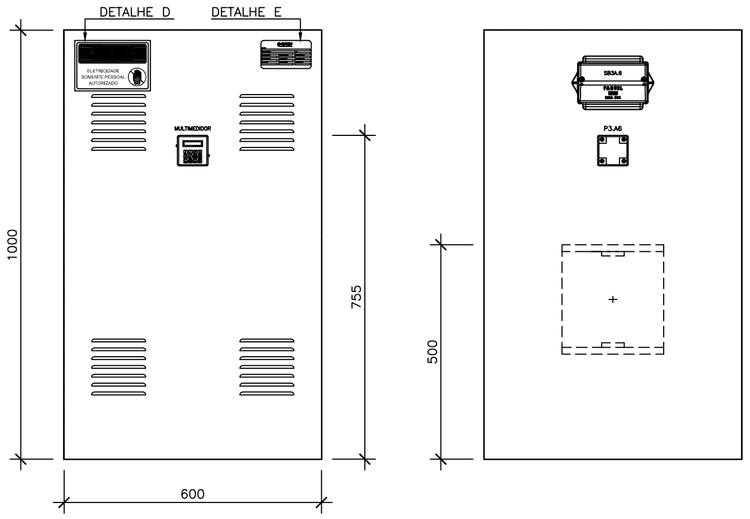

VISTAS DO PAINEL QGD
ESCALA: 1/10

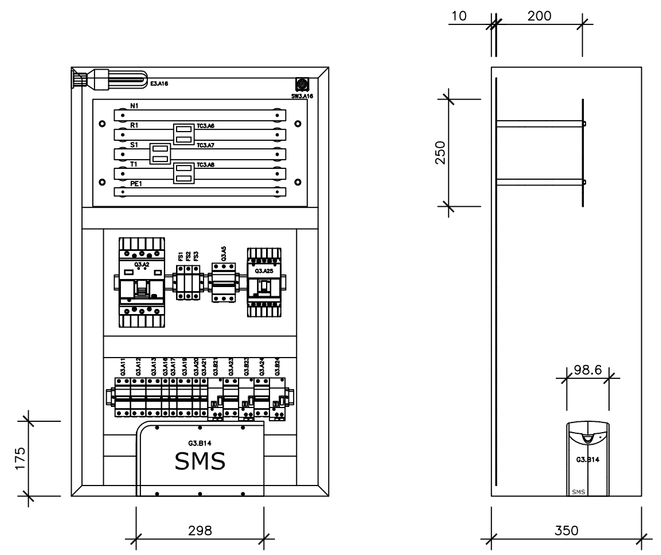

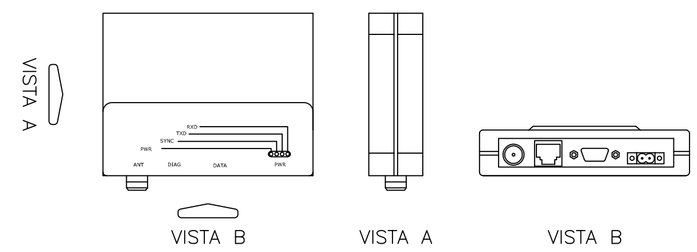

NOTA:
A PARTE INFERIOR DO RÁDIO NÃO É ISOLADO. AO MONTAR A UNIDADE, VERIFICAR SE NÃO HÁ OBJETOS SALIENTES EM CONTATO COM A PARTE INFERIOR DA PLACA.

DETALHE C: RÁDIO MODEM
SEM ESCALA

NOTA:
PLACA EM CHAPA DE ALUMÍNIO, COM FIXAÇÃO POR ADESIVO.

DETALHE D: PLAQUETAS DE ADVERTÊNCIA
ESCALA: 1/5

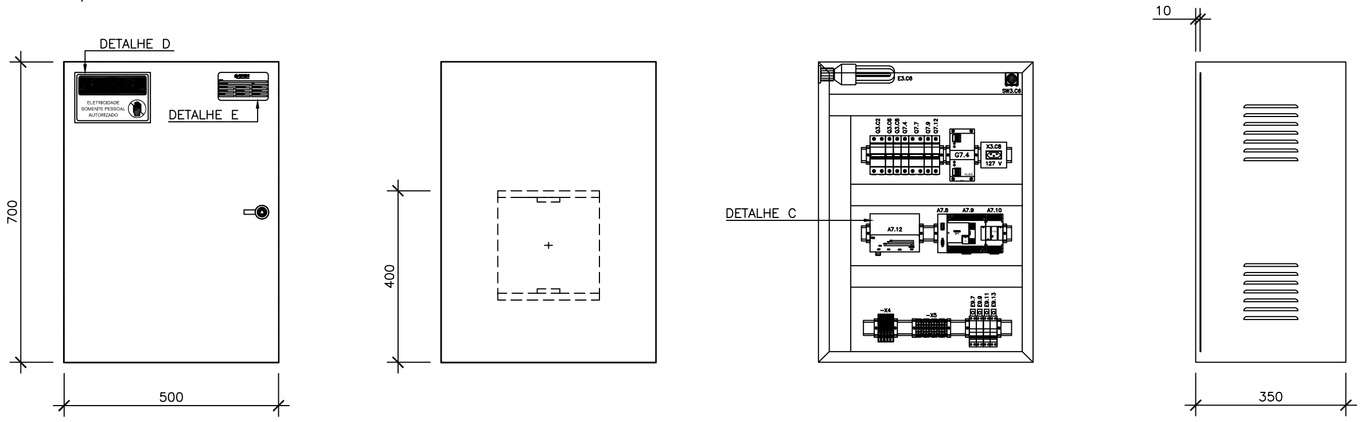

VISTAS DO PAINEL UTR
ESCALA: 1/10

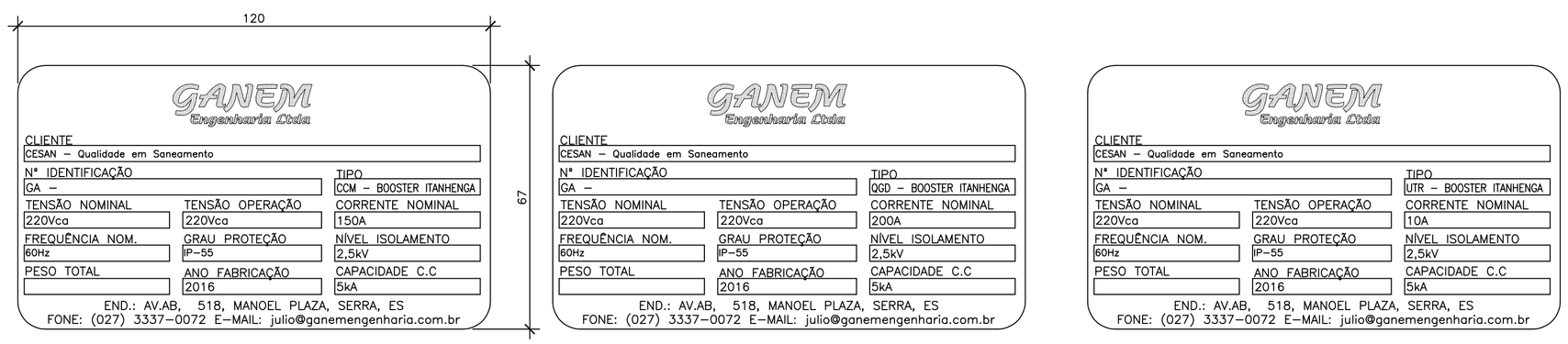

PAINEL CCM

PAINEL QGD

PAINEL UTR

NOTA:
PLACAS EM CHAPA DE ALUMÍNIO, COM FIXAÇÃO POR ADESIVO.

DETALHE E: PLAQUETAS DE IDENTIFICAÇÃO DOS PAINEIS
ESCALA: 1/10

LAYOUT DOS PAINEIS QGD, CCM E UTR E SEUS DETALHES
INDICADAS

ESTE DESENHO É PROPRIEDADE DA COMPANHIA ESPÍRITO SANTENSE DE SANEAMENTO – CESAN E NÃO PODE SER COPIADO SEM SUA AUTORIZAÇÃO.

NÚMEROS	TÍTULOS
PRINCIPAIS DESENHOS DE REFERÊNCIA	

Nº	LOCAL	DISCRIMINAÇÃO	DES.	DIV.	GER.	DATA
00	GANEM	EMISSÃO INICIAL	EMANOEL			MAIO/16

REVISÃO

CANCELA E SUBSTITUI O DESENHO NÚMERO:

CANCELADO E SUBSTITUÍDO PELO DESENHO NÚMERO:

CENTRO DE DOCUMENTAÇÃO
RECEBIDO: __/__/__
Nº DOC.: _____ ASS.: _____
APROVAÇÃO CESAN:
ASS.: _____ MATR.: _____
UNID.: _____ DATA: __/__/__
ESTA APROVAÇÃO NÃO ISENTA A CONTRATADA DE SUAS RESPONSABILIDADES LEGAIS.

EMITENTE: GANEM Engenharia Ltda

PROJETADO:	COORDENADOR:
FRANCO QUELUCCI VALE	JULIO CESAR ALI GANEM
CREA: 026220/D REGIÃO: ES	CREA: 24918/D REGIÃO: MG
DESENHO: EMANOEL LIQUER	Nº DES. PROJETISTA:
DATA: MAIO/16	

RESPONSÁVEL TÉCNICO: FRANCO QUELUCCI VALE
CREA: 026220/D REGIÃO: ES ART Nº: _____ DATA: _____

EMISSÃO CESAN	DATAS
PROJETADO:	
CREA:	
DESENHADO:	
VERIFICADO:	
DIVISÃO: I–DDO–DPJ NESTOR ALCIDES GORZA JÚNIOR	
GERÊNCIA: O–GPO JOUZE FERRARI V. H. LENTINI	

CESAN

MUNICÍPIO: CARIACICA	DISTRITO: SEDE	BAIRRO: ITANHENGA

NOME DO EMPREENDIMENTO: SISTEMA DE ABASTECIMENTO DE ÁGUA DA GRANDE VITÓRIA
TÍTULO: ANÁLISE OPERACIONAL DO SISTEMA
SETOR NOVA ROSA DA PENHA – BOOSTER ITANHENGA
PROJETO ELÉTRICO
LAYOUT DOS PAINEIS QGD, CCM E UTR E SEUS DETALHES

ESCALA:	FOLHA:	Nº CESAN	REV:
INDICADAS	07/09	C–045–000–60–6–XX–0020	00